MASPRO

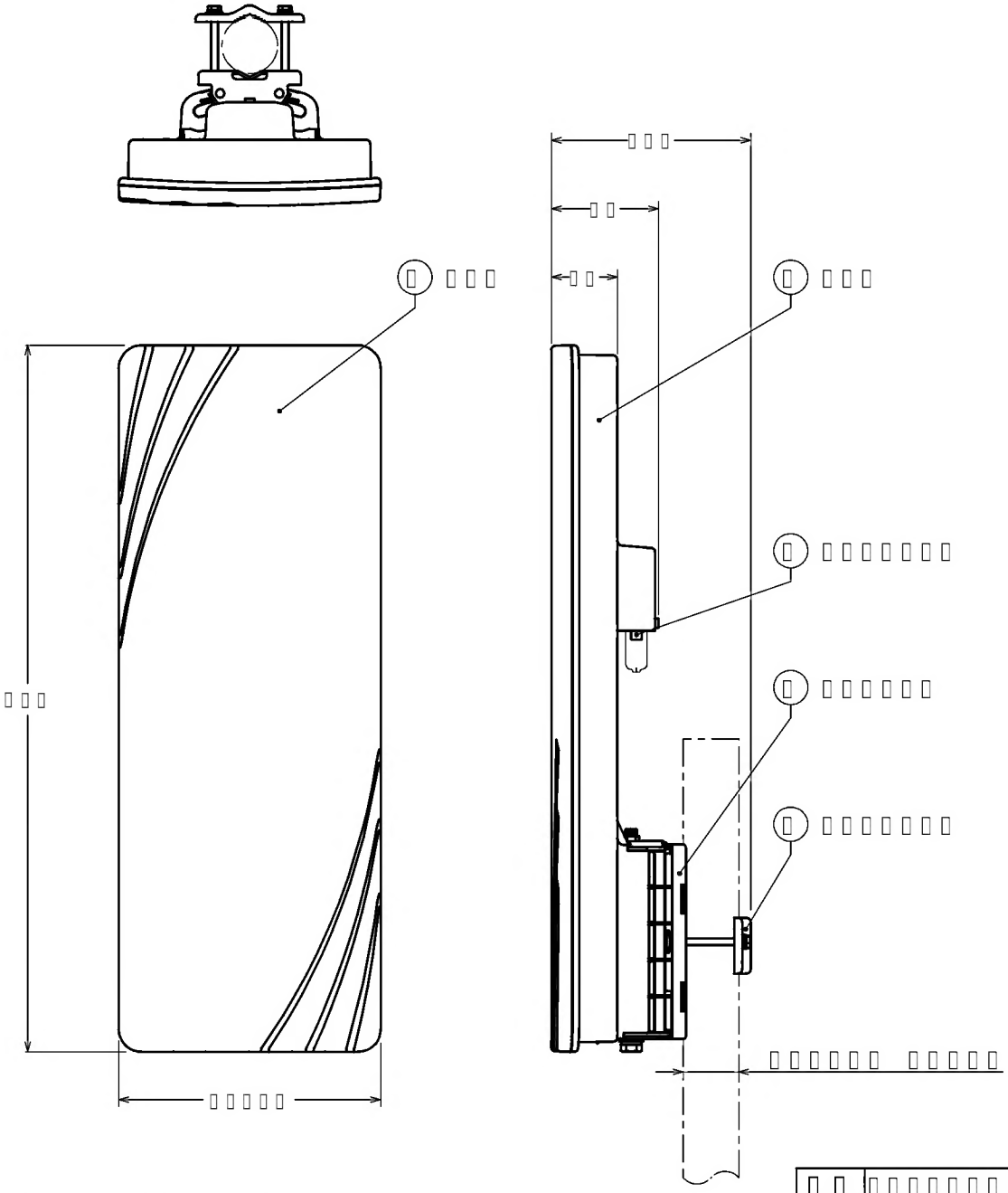

□□□□□□□□□□□□□□□□□□□□□□□□

□□	□□
□□□□□□□□	□□□□□□□□
□□□□	□□□□
□□□□□□□□	□□□□□□□□□□□□□□□□□□□□□□□□
□□□□	□□□□□
□□□	□□□□□
□□□□	□□°□□
□□□□□□□	□□Ω□□□□□□□□□□
□□□□□□	⊖□□□□□□℃
□□□□□□	□□□□φ□□□□□□□ □□□□□×□□□□□×□□□□
□□□□	□□□□□□×□□□□□□×□□□□□□□□□□□□□□□□ □□□□□□×□□□□□□×□□□□□□□□□φ□□□□□□□□□□□□ □□□□□□□□□□□□□□×□□□□□□×□□□□□□□□□
□□□□	□□□□□°
□□□□□□	□□□□□□ □□□□□□□□□□□□□□□□
□□	□□-□□□□

□□	□□□□□□□□□□□□□□□□□□□□□□□□
□□	□□□□□□□□□

□□□□□			
□□	□□□	□□	□□□□
□	□□□	□□□	——
□	□□□	□□□	——
□	□□□□□□□	□□	□□□□□□□
□	□□□□□□□	□□	□□□□□ □□□□□□□
□	□□□□□□□	□□	□□□□□ □□□□□□□
□	□□□□	□□	□□□□□□

マスプロ電工株式会社